Chest Press

JSA003N

14+ Certified EN16630 product

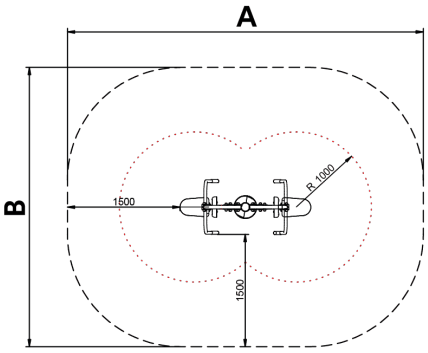

Los **elementos saludables de BENITO** permiten a las personas mayores y adultas, practicar deporte tanto en los espacios públicos, como privados, permitiendo aumentar el bienestar y la calidad de la vida de las personas, fomentando la salud i las relaciones sociales.
- **Funciones para la salud,** mejora cardiovascular y respiratoria, fortalecimiento de la musculatura, agilidad, flexibilidad y coordinación de movimientos.
- **Funciones sociales**, creación de actividades de ocio, fomentando la integración social, y un mayor uso recreativo de los espacios públicos.

A x B			
A=4740mm	15.80m2	0.51m	2
B=3720mm			

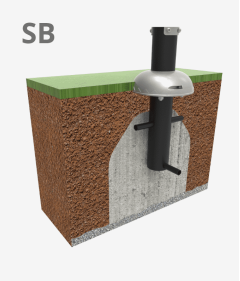

V. 2025-02-26 | La mejora y evolución constante de nuestros productos, puede provocar algunas modificaciones en las especificacions técnicas y caracteristicas de los mismos sin previo aviso.

Materiales:

Beneficios: Refuerza y también desarrolla la musculatura de los miembros superiores, pectorales, deltoide y biceps.
Instrucciones de uso: Colóquese en el asiento con la espalda apoyada en el respaldo y agarre las asas con ambas manos, empujando de ellas lentamente y volviendo a la posición inicial con un movimiento lento de resistencia.
Estructura, Metal: Tubo S235 de acero galvanizado y pintado en el horno. Sus dimensiones son ø114mm x 2,5 mm de espesor. Partes móviles y tubos de conexión: ø60mm /ø48mm x 2 mm de espesor. ø38mm / ø32mm x 2mm de espesor. Pintura: 1 mano de lacado en polvo constituido por mezcla de resinas poliéster, endurecedores y pigmentos, exento de plomo y con alta resistencia a la meteorización. Combinación de colores: Negro mate y Gris metalizado RAL9006
Tornillería de acero inoxidable AISI304
Asas: Goma termoplástica
Asientos/Embellecedores: HDPE rotomoldeado con espessor de 6-10mm.
Pedales/Tapones: PP

- Ninguno de los materiales necesita tratamiento especial para su eliminación.
- Si el equipo está sujeto a un uso severo, se debe incrementar el plan de mantenimiento.
- No usar el producto antes de finalizar la instalación/mantenimiento.
- Consultar instrucciones de mantenimiento.

Pieza más grande (mm): 1740x734x2255 / Pieza más pesada (kg): 94,5
ZONA DE IMPACTO: Superficie de seguridad requerida. Se aconseja el revestimiento del suelo según la norma EN16630:2015
Disponibilidad de repuestos: 10 años

Tornillería de anclaje al suelo no incluida.

Funciones Ludicas:

Variantes:

JSA004N

JSA006N

JSA002N

JSA007N

JSA008N

JSA009N

JSA001N

JSA005N

V. 2025-02-26 | La mejora y evolución constante de nuestros productos, puede provocar algunas modificaciones en las especificacions técnicas y caracteristicas de los mismos sin previo aviso.